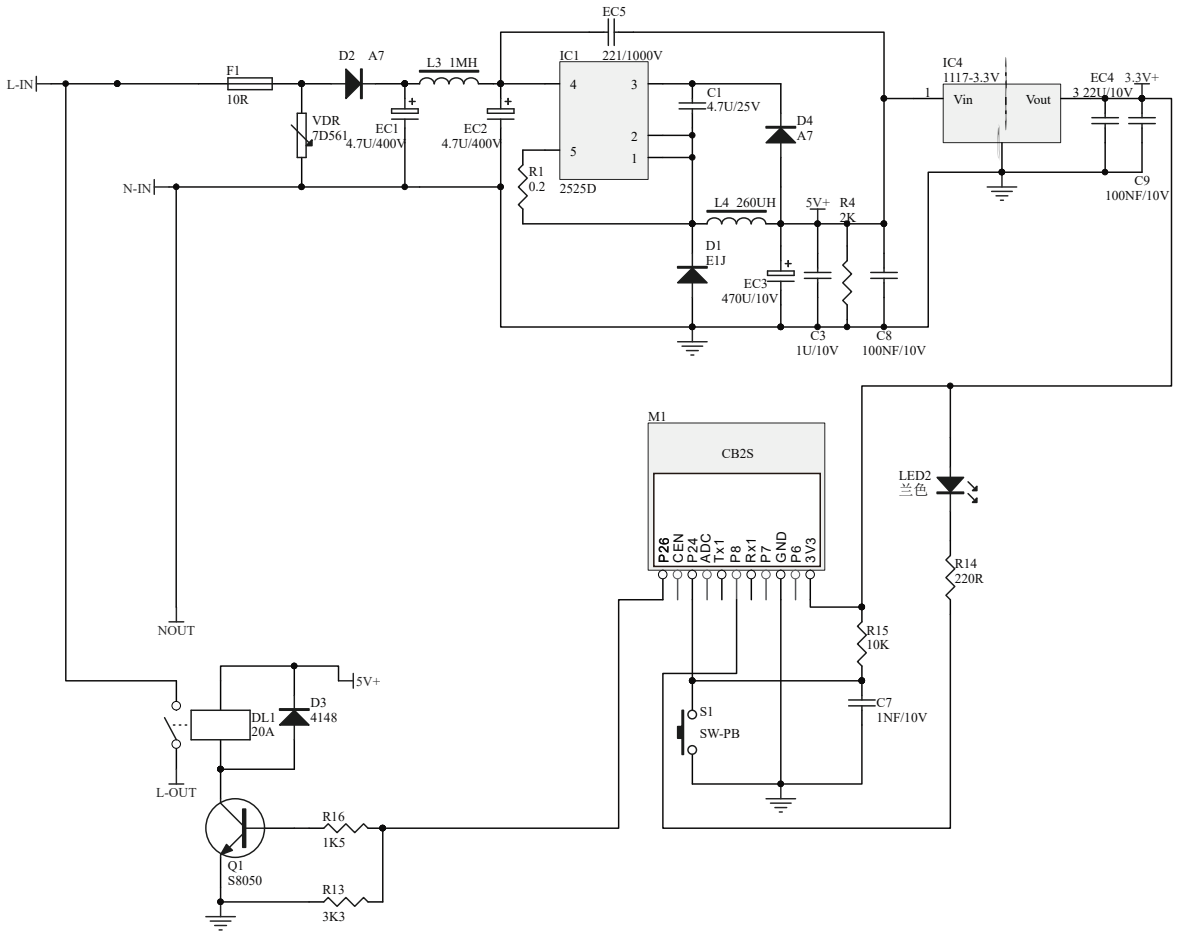

Title		
Size B	Number	Revision
Date: 2023/7/29	Sheet of	
File: D:\A工作\BSD新\SCH\BSD计电量电路测试器V4KC.SCH		